D1-2N
DUAL

Freno Pneumatico a Pinza - Dual
Pneumatic Caliper Brake - Dual

Funzionamento Positivo (1) : Alimentazione S1 / Air applied use (1) : S1 Supply

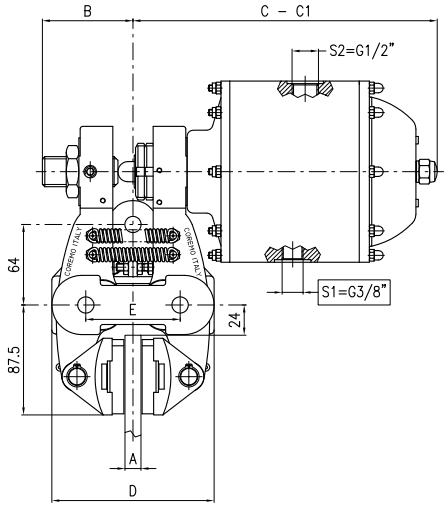

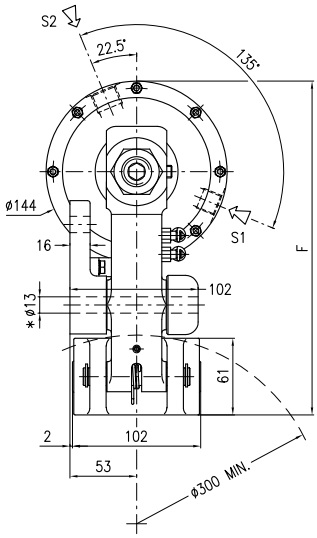

A Spessore Disco Disc Thickness mm	B mm	C mm	C1 (max) mm	D mm	E mm	F mm
12.7	72	242	253.5	129	75	265.5
25.4	71	243	255	132	84	270
30	83	251	263	140	75	265.5
40	79	256	266.5	149	84	265.5

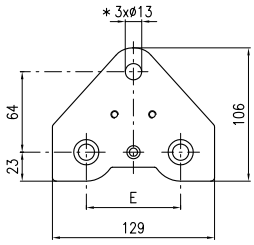

Vista Base di Montaggio
Mounting Base View

* **Viti M12 classe 8.8 fornite con la pinza**
* Bolts M12 grade 8.8 supplied with caliper

Dati Coppia - Funzionamento Positivo (1)
Torque data - Air applied use (1)

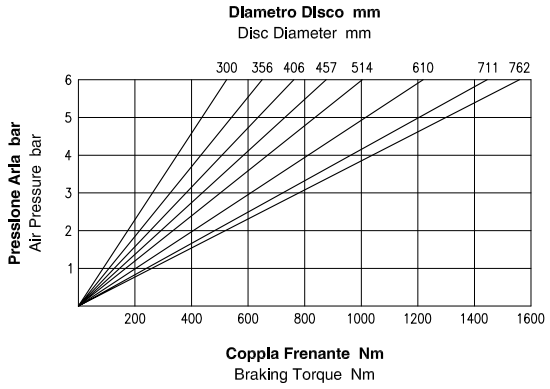

Attenzione: La coppia iniziale può essere inferiore dal 30% al 50% rispetto al valore nominale. Warning: The initial braking torque can be from 30% to 50% lower than the nominal value.

Dati Forza - Funzionamento Positivo (1)
Force data - Air applied use (1)

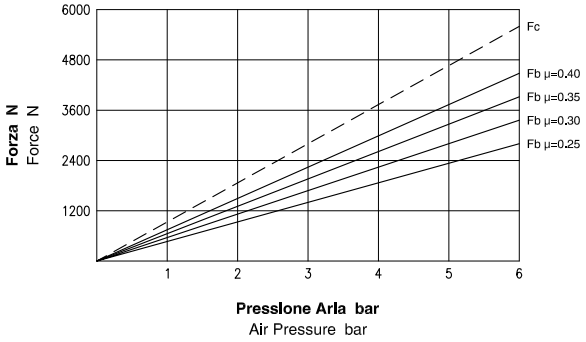

NOTA: Il grafico riporta l'andamento della forza tangenziale al variare del coefficiente di attrito. NOTE: The diagram shows the braking force performance with different friction coefficients.

Dati Tecnici Generali

Coefficiente di attrito nominale μ = 0.40
Forza tangenziale Fb = Fc · 2 · μ (N)
Raggio effettivo disco Re = Raggio disco (m) - 0.033
Coppia frenante Mb = Fb · Re (Nm)

Peso : 15.1 kg

Spessore del ferodo nuovo : 12 mm
Usura Max totale : 11 mm

General Technical Data

Nominal friction coefficient μ = 0.40
Braking force Fb = Fc · 2 · μ (N)
Effective disc radius Re = Disc radius (m) - 0.033
Braking torque Mb = Fb · Re (Nm)

Weight : 15.1 kg

Thickness of new lining : 12 mm
Max total wear : 11 mm

Dati Tecnici - Funzionamento Positivo (1)

Forza di chiusura (uso positivo) Fc : 5600 N a 6 bar
Forza tangenziale (uso positivo) Fb : 4480 N a 6 bar

Pressione Max : 6 bar
Alimentazione (uso positivo) : S1 = G3/8"
Volume aria : 0.12 dm³

Technical Data - Air applied use (1)

Clamping force (air applied use) Fc : 5600 N at 6 bar
Braking force (air applied use) Fb : 4480 N at 6 bar

Max pressure : 6 bar
Supply (air applied use) : S1 = G3/8"
Air Volume : 0.12 dm³

COREMO OCMEA
Coremo Ocmea S.p.A. - T +39 02 4880697 - F +39 02 4881940
E-mail : info@coremo.it - Internet : www.coremo.com

Il valore del coefficiente d'attrito pari a 0.4 di cui sopra è puramente teorico ed utilizzato a fini meramente esplicativi.
The friction coefficient value of 0.4, reported here above, is purely theoretical and used for explanatory purposes.

D1-2N
DUAL

Freno Pneumatico a Pinza - Dual
Pneumatic Caliper Brake - Dual

Funzionamento Negativo (2N) : Alimentazione S2 / Spring applied use (2N) : S2 Supply

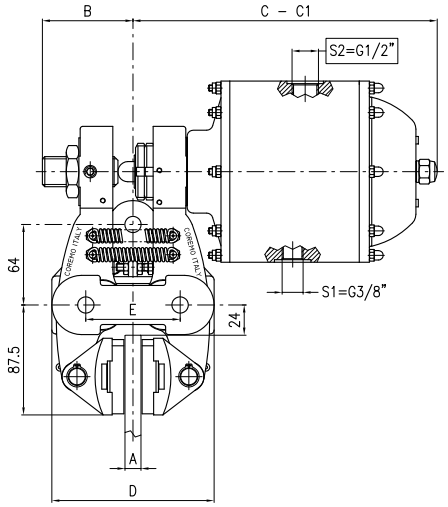

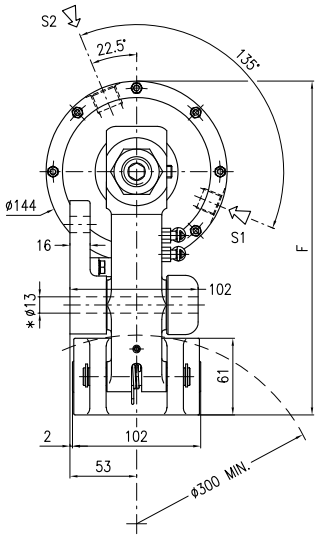

A Spessore Disco Disc Thickness mm	B mm	C mm	C1 (max) mm	D mm	E mm	F mm
12.7	72	242	253.5	129	75	265.5
25.4	71	243	255	132	84	270
30	83	251	263	140	75	265.5
40	79	256	266.5	149	84	265.5

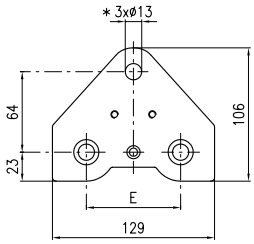

Vista Base di Montaggio
Mounting Base View

* **Viti M12 classe 8.8 fornite con la pinza**
* Bolts M12 grade 8.8 supplied with caliper

Dati Coppia - Funzionamento Negativo (2N)
Torque data - Spring applied use (2N)

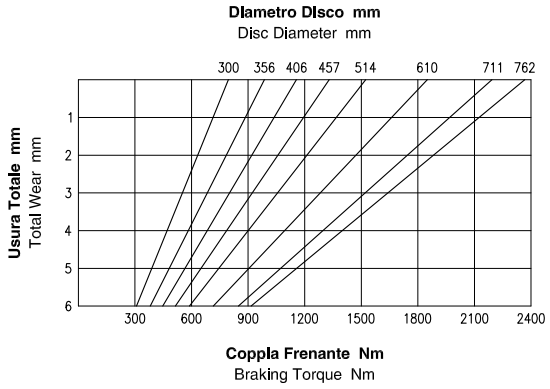

Attenzione: La coppia iniziale può essere inferiore dal 30% al 50% rispetto al valore nominale. Warning: The initial braking torque can be from 30% to 50% lower than the nominal value.

Dati Forza - Funzionamento Negativo (2N)
Force data - Spring applied use (2N)

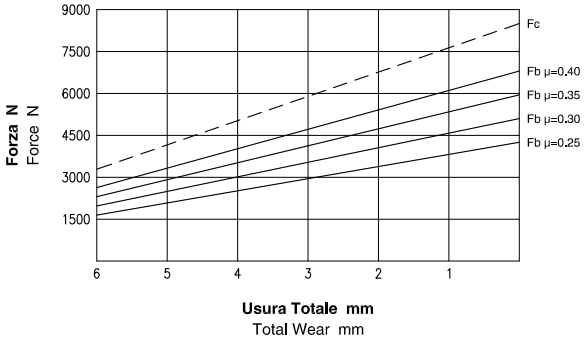

NOTA: Il grafico riporta l'andamento della forza tangenziale al variare del coefficiente di attrito. NOTE: The diagram shows the braking force performance with different friction coefficients.

Dati Tecnici Generali

Coefficiente di attrito nominale μ = 0.40
Forza tangenziale Fb = Fc · 2 · μ (N)
Raggio effettivo disco Re = Raggio disco (m) - 0.033
Coppia frenante Mb = Fb · Re (Nm)

Peso : 15.1 kg

Spessore del ferodo nuovo : 12 mm
Usura Max totale : 11 mm

General Technical Data

Nominal friction coefficient μ = 0.40
Braking force Fb = Fc · 2 · μ (N)
Effective disc radius Re = Disc radius (m) - 0.033
Braking torque Mb = Fb · Re (Nm)

Weight : 15.1 kg

Thickness of new lining : 12 mm
Max total wear : 11 mm

Dati Tecnici - Funzionamento Negativo (2N)

Forza di chiusura (uso negativo) Fc : 8500 N
Forza tangenziale (uso negativo) Fb : 6800 N

Pressione minima di apertura : 5.2 bar
Pressione Max : 6 bar
Alimentazione (uso negativo) : S2 = G1/2"
Volume aria : 0.22 dm³

Technical Data - Spring applied use (2N)

Clamping force (spring applied use) Fc : 8500 N
Braking force (spring applied use) Fb : 6800 N

Minimum release pressure : 5.2 bar
Max pressure : 6 bar
Supply (spring applied use) : S2 = G1/2"
Air Volume : 0.22 dm³

COREMO OCMEA
Coremo Ocmea S.p.A. - T +39 02 4880697 - F +39 02 4881940
E-mail : info@coremo.it - Internet : www.coremo.com

Il valore del coefficiente d'attrito pari a 0.4 di cui sopra è puramente teorico ed utilizzato a fini meramente esplicativi.
The friction coefficient value of 0.4, reported here above, is purely theoretical and used for explanatory purposes.

D3-3N
DUAL

Freno Pneumatico a Pinza - Dual
Pneumatic Caliper Brake - Dual

Funzionamento Positivo (3) : Alimentazione S1 / Air applied use (3) **:** S1 Supply

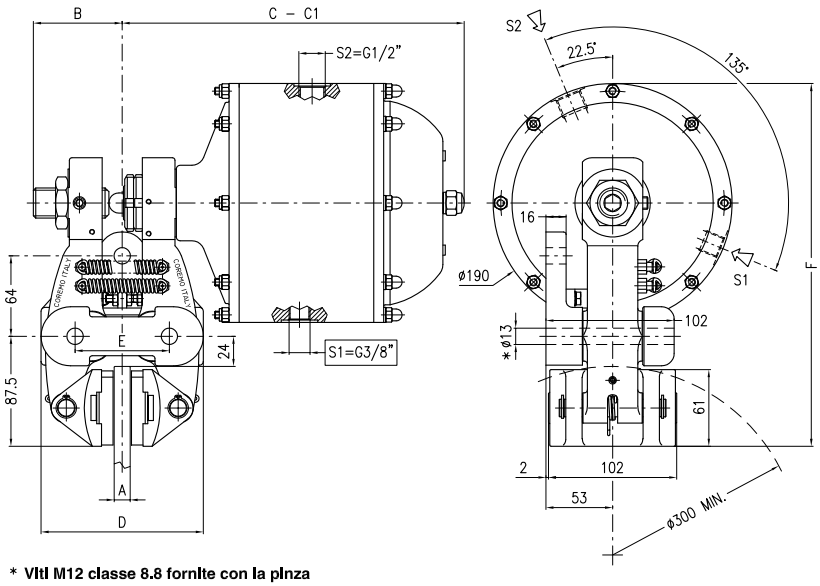

A **Spessore Disco** Disc Thickness mm	B mm	C mm	C1 (max) mm	D mm	E mm	F mm
12.7	70.5	272	283	129	75	288.5
25.4	70	272.5	285	132	84	294
30	81.5	281	292.5	140	75	288.5
40	77	281.5	296.5	149	84	288.5

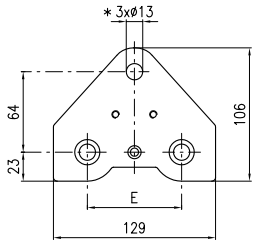

Vista Base di Montaggio
Mounting Base View

* **Viti M12 classe 8.8 fornite con la pinza**
* Bolts M12 grade 8.8 supplied with caliper

Dati Coppia - Funzionamento Positivo (3)
Torque data - Air applied use (3)

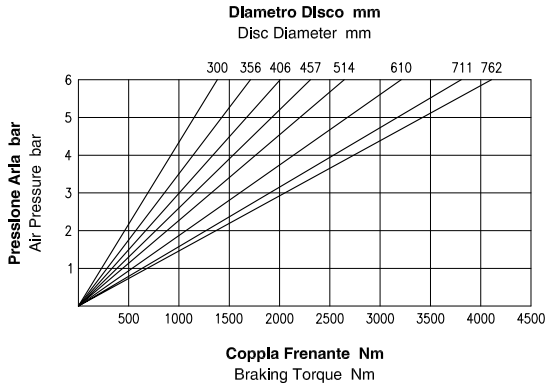

Attenzione: La coppia iniziale può essere inferiore dal 30% al 50% rispetto al valore nominale. Warning: The initial braking torque can be from 30% to 50% lower than the nominal value.

Dati Forza - Funzionamento Positivo (3)
Force data - Air applied use (3)

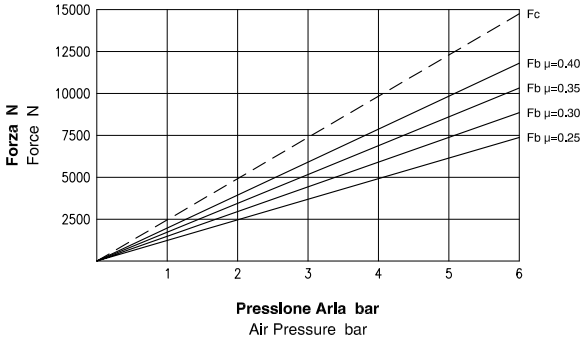

NOTA: Il grafico riporta l'andamento della forza tangenziale al variare del coefficiente di attrito. NOTE: The diagram shows the braking force performance with different friction coefficients.

Dati Tecnici Generali

Coefficiente di attrito nominale μ = 0.40
Forza tangenziale Fb = Fc · 2 · μ (N)
Raggio effettivo disco Re = Raggio disco (m) - 0.033
Coppia frenante Mb = Fb · Re (Nm)

Peso : 20.6 kg

Spessore del ferodo nuovo : 12 mm
Usura Max totale : 11 mm

General Technical Data

Nominal friction coefficient μ = 0.40
Braking force Fb = Fc · 2 · μ (N)
Effective disc radius Re = Disc radius (m) - 0.033
Braking torque Mb = Fb · Re (Nm)

Weight : 20.6 kg

Thickness of new lining : 12 mm
Max total wear : 11 mm

Dati Tecnici - Funzionamento Positivo (3)

Forza di chiusura (uso positivo) Fc : 14750 N a 6 bar
Forza tangenziale (uso positivo) Fb : 11800 N a 6 bar

Pressione Max : 6 bar
Alimentazione (uso positivo) : S1 = G3/8"
Volume aria : 0.28 dm³

Technical Data - Air applied use (3)

Clamping force (air applied use) Fc : 14750 N at 6 bar
Braking force (air applied use) Fb : 11800 N at 6 bar

Max pressure : 6 bar
Supply (air applied use) : S1 = G3/8"
Air Volume : 0.28 dm³

COREMO OCMEA
Coremo Ocmea S.p.A. - T +39 02 4880697 - F +39 02 4881940
E-mail : info@coremo.it - Internet : www.coremo.com

Il valore del coefficiente d'attrito pari a 0.4 di cui sopra è puramente teorico ed utilizzato a fini meramente esplicativi.
The friction coefficient value of 0.4, reported here above, is purely theoretical and used for explanatory purposes.

D3-3N
DUAL

Freno Pneumatico a Pinza - Dual
Pneumatic Caliper Brake - Dual

Funzionamento Negativo (3N) : Alimentazione S2 / Spring applied use (3N) : S2 Supply

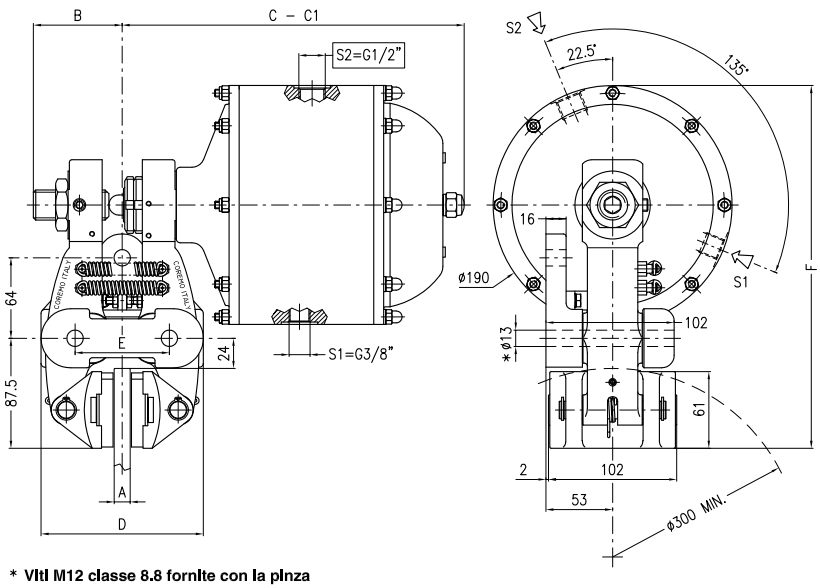

A Spessore Disco Disc Thickness mm	B mm	C mm	C1 (max) mm	D mm	E mm	F mm
12.7	70.5	272	283	129	75	288.5
25.4	70	272.5	285	132	84	294
30	81.5	281	292.5	140	75	288.5
40	77	281.5	296.5	149	84	288.5

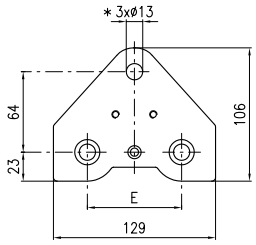

Vista Base di Montaggio
Mounting Base View

* **Viti M12 classe 8.8 fornite con la pinza**
* Bolts M12 grade 8.8 supplied with caliper

Dati Coppia - Funzionamento Negativo (3N)
Torque data - Spring applied use (3N)

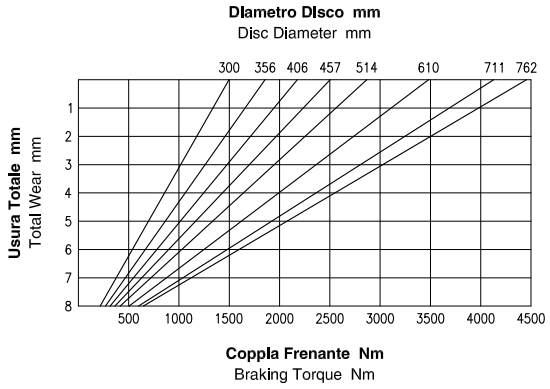

Attenzione: La coppia iniziale può essere inferiore dal 30% al 50% rispetto al valore nominale. Warning: The initial braking torque can be from 30% to 50% lower than the nominal value.

Dati Forza - Funzionamento Negativo (3N)
Force data - Spring applied use (3N)

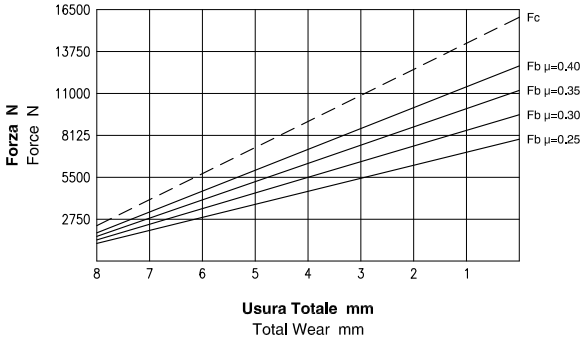

NOTA: Il grafico riporta l'andamento della forza tangenziale al variare del coefficiente di attrito. NOTE: The diagram shows the braking force performance with different friction coefficients.

Dati Tecnici Generali

Coefficiente di attrito nominale μ = 0.40
Forza tangenziale Fb = Fc · 2 · μ (N)
Raggio effettivo disco Re = Raggio disco (m) - 0.033
Coppia frenante Mb = Fb · Re (Nm)

Peso : 20.6 kg

Spessore del ferodo nuovo : 12 mm
Usura Max totale : 11 mm

General Technical Data

Nominal friction coefficient μ = 0.40
Braking force Fb = Fc · 2 · μ (N)
Effective disc radius Re = Disc radius (m) - 0.033
Braking torque Mb = Fb · Re (Nm)

Weight : 20.6 kg

Thickness of new lining : 12 mm
Max total wear : 11 mm

Dati Tecnici - Funzionamento Negativo (3N)

Forza di chiusura (uso negativo) Fc : 16000 N
Forza tangenziale (uso negativo) Fb : 12800 N

Pressione minima di apertura : 5.3 bar
Pressione Max : 6 bar
Alimentazione (uso negativo) : S2 = G1/2"
Volume aria : 0.42 dm³

Technical Data - Spring applied use (3N)

Clamping force (spring applied use) Fc : 16000 N
Braking force (spring applied use) Fb : 12800 N

Minimum release pressure : 5.3 bar
Max pressure : 6 bar
Supply (spring applied use) : S2 = G1/2"
Air Volume : 0.42 dm³

COREMO OCMEA
Coremo Ocmea S.p.A. - T +39 02 4880697 - F +39 02 4881940
E-mail : info@coremo.it - Internet : www.coremo.com

Il valore del coefficiente d'attrito pari a 0.4 di cui sopra è puramente teorico ed utilizzato a fini meramente esplicativi.
The friction coefficient value of 0.4, reported here above, is purely theoretical and used for explanatory purposes.